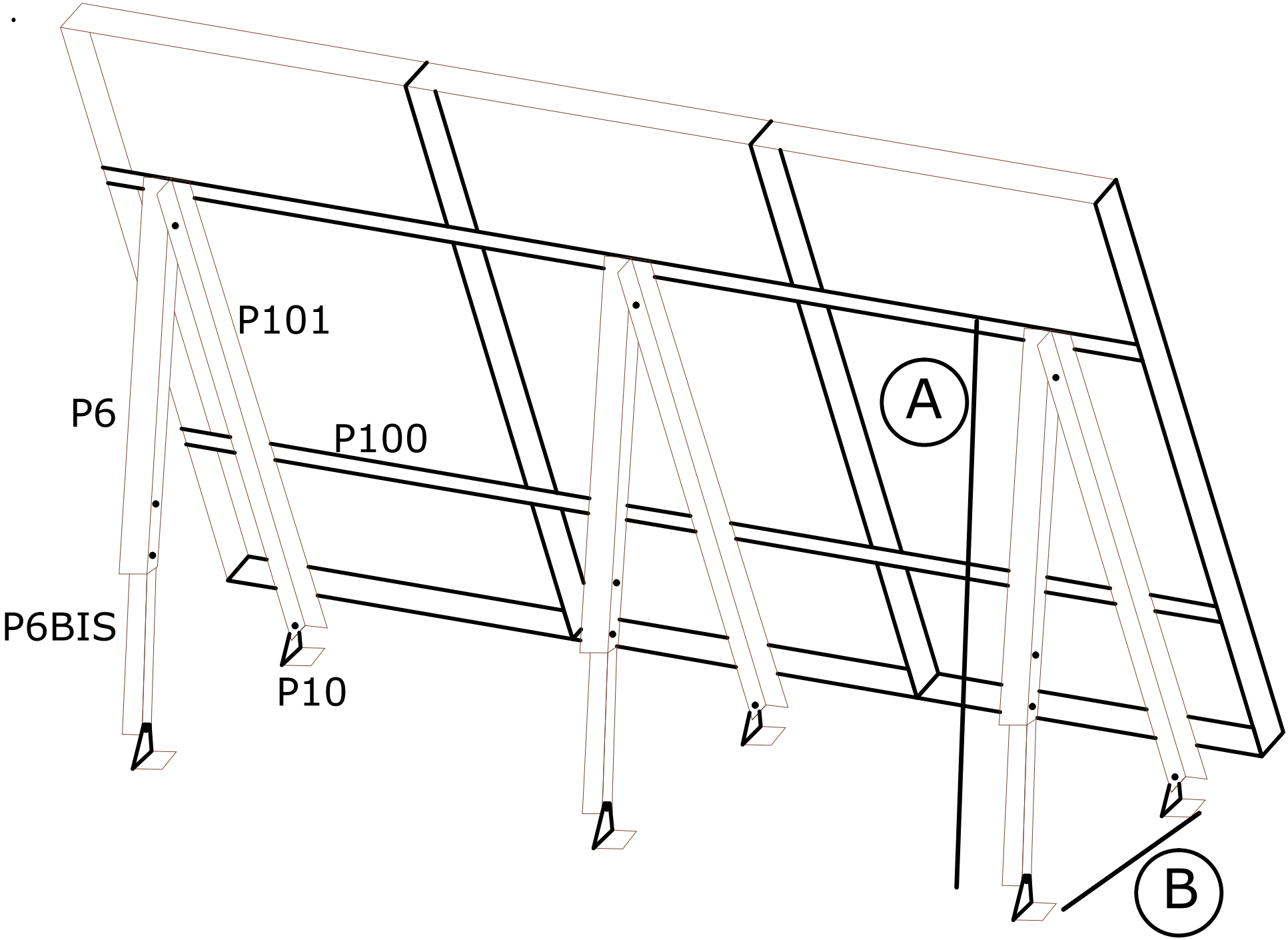
P101
P6
P100
A
P6BIS
P10
B